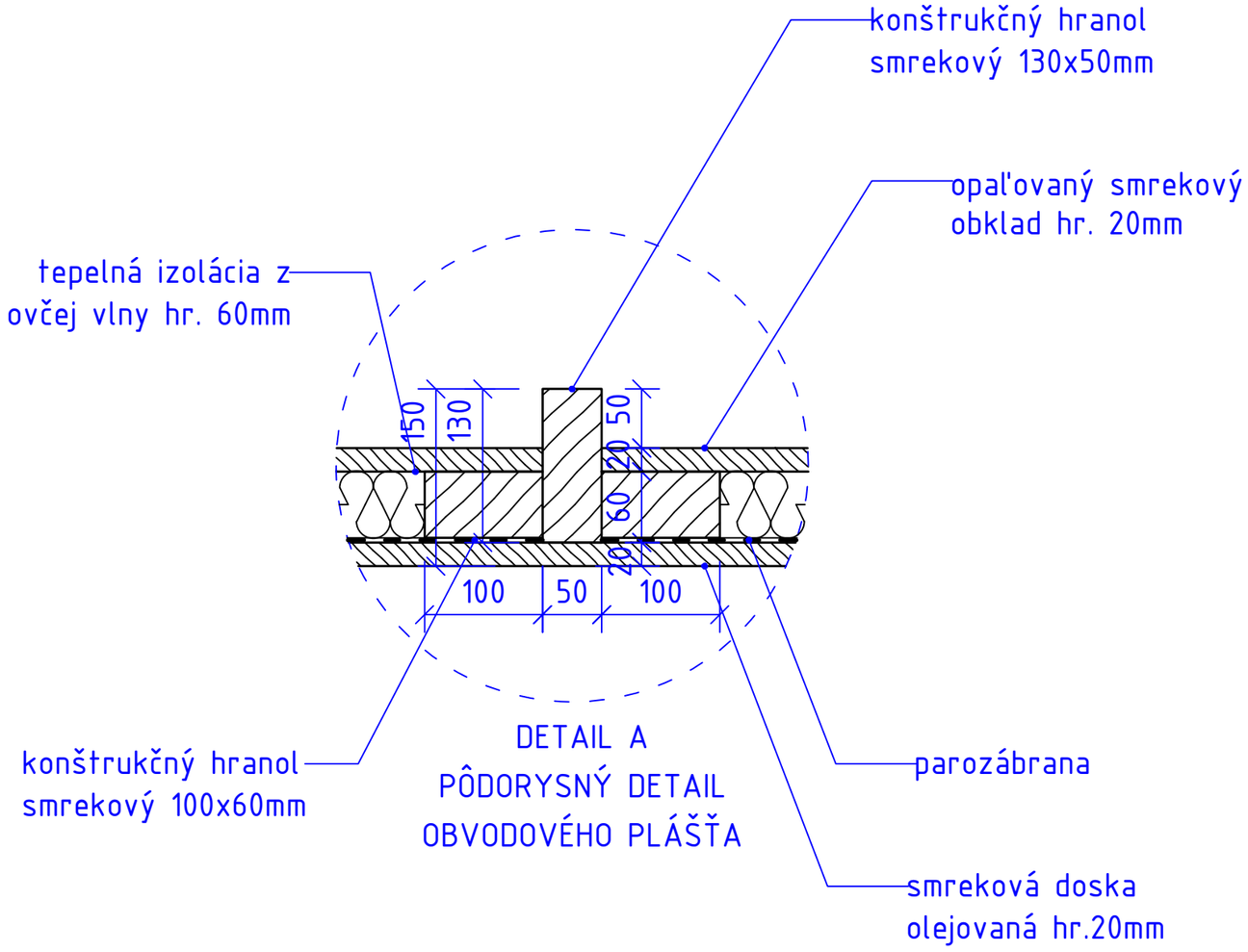

DETAIL A
PÔDORYSNÝ DETAIL
OBVODOVÉHO PLÁŠŤA

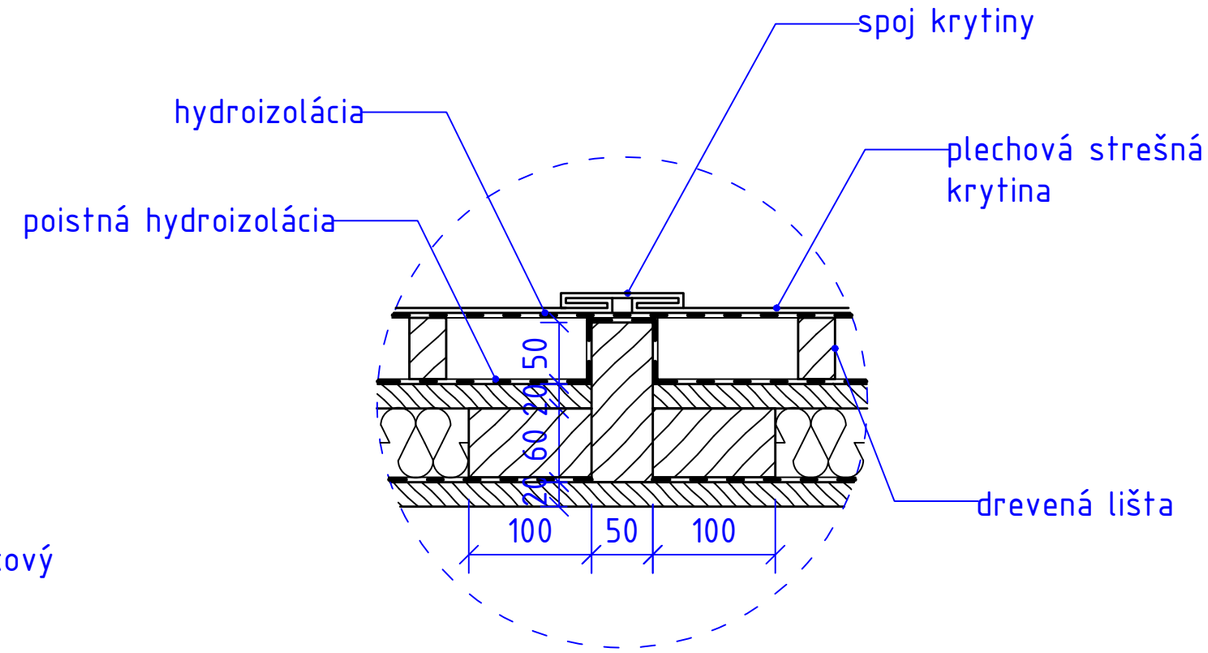

DETAIL B
REZ ROVINOU STRECHY
spád strechy v kratšom smere

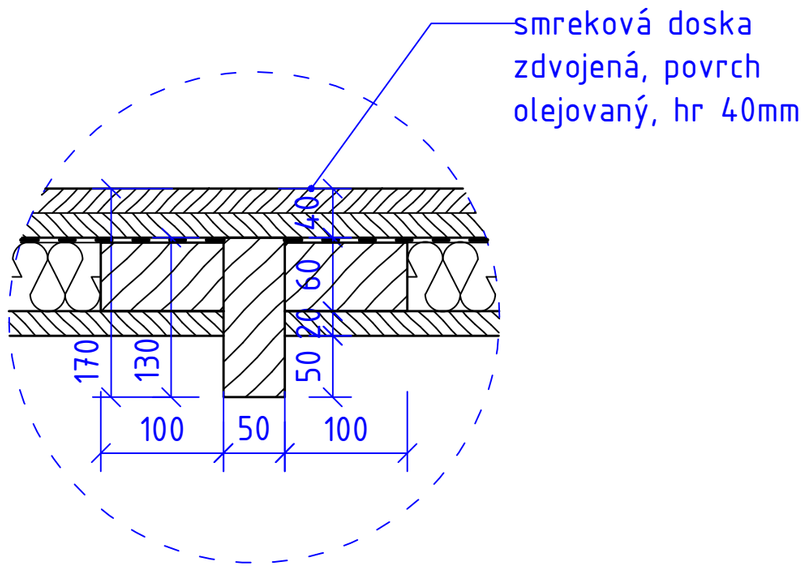

DETAIL C
REZ PODLAHOVEJ
KONŠTRUKCIE

DETAILY M 1:5