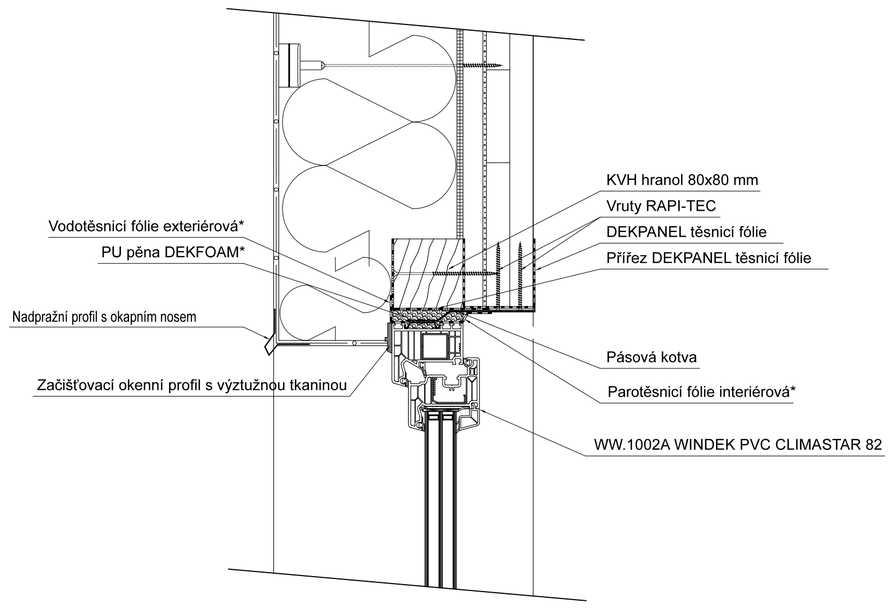

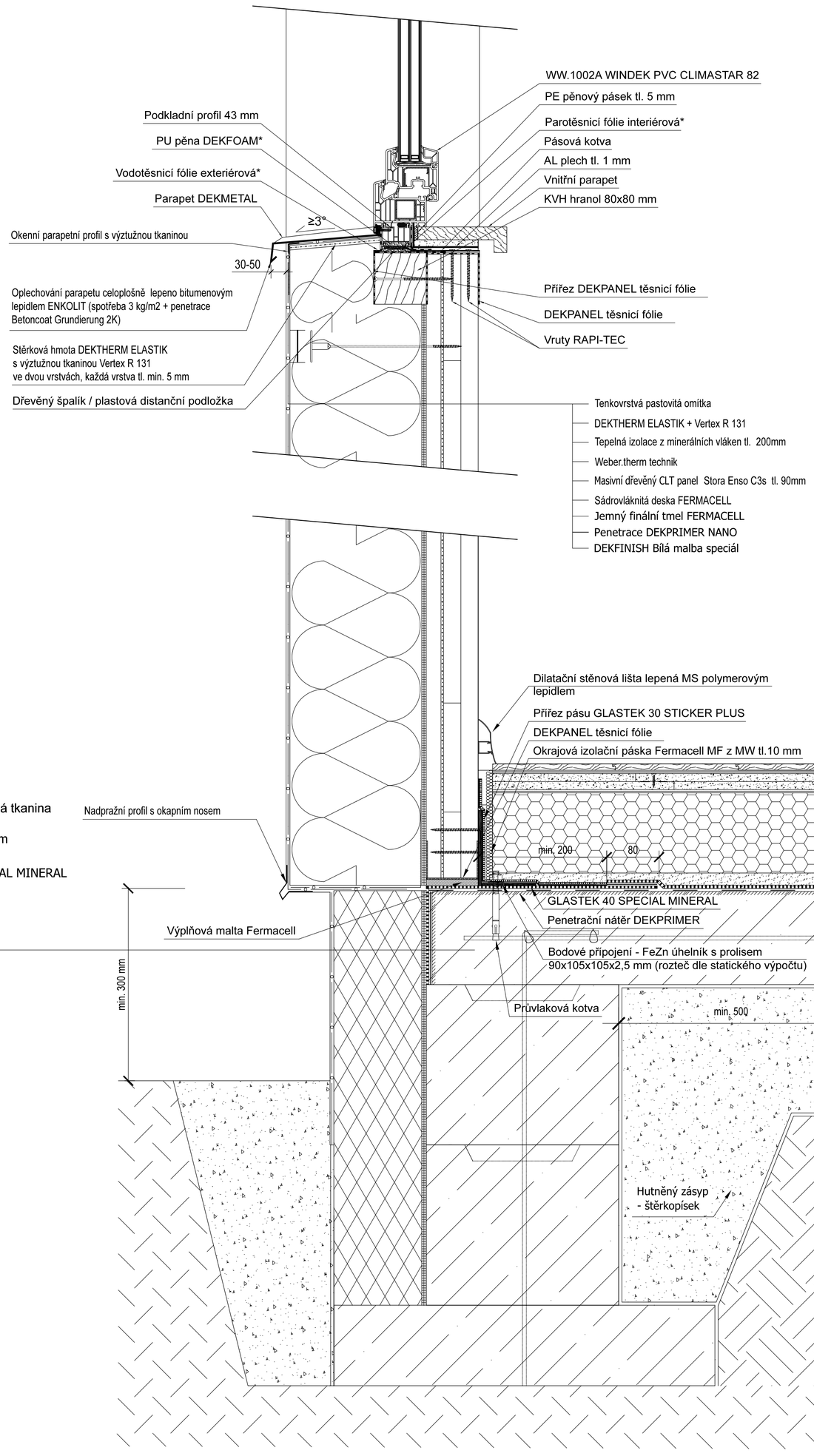

AUTOŘI:	ŠKOLA:	FAKULTA:	OBOR:	
Barbora Soukupová Matěj Pavlů	České vysoké učení technické v Praze	Fakulta stavební	Architektura a stavitalství	
NÁZEV AKCE: Rekreační objekt – Podlesí				FORMÁT: 8xA4 DATUM: 07/2023
VÝKRES: Detail				MĚŘÍTKO: 1:5 Č. V. 05